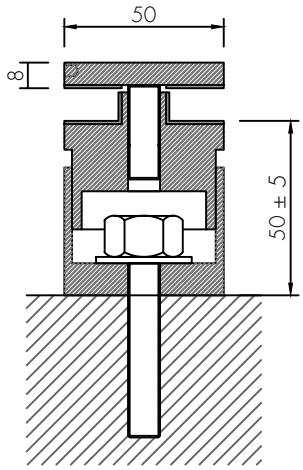

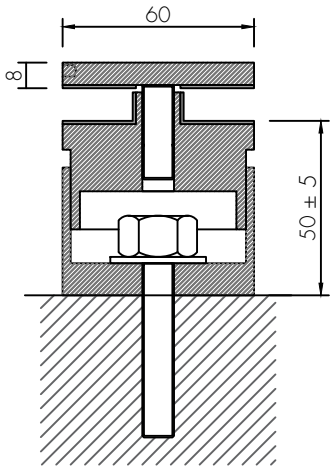

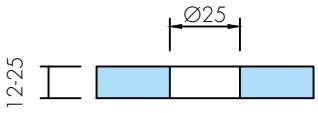
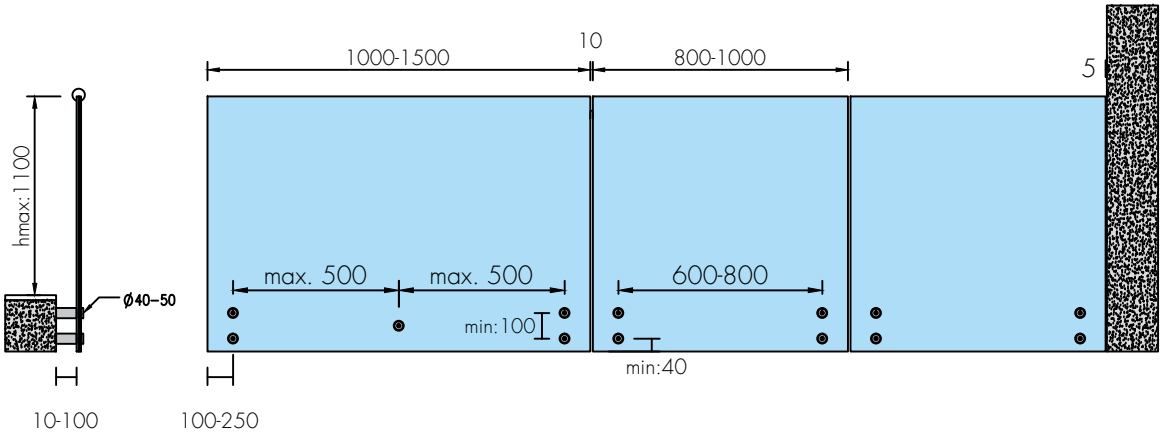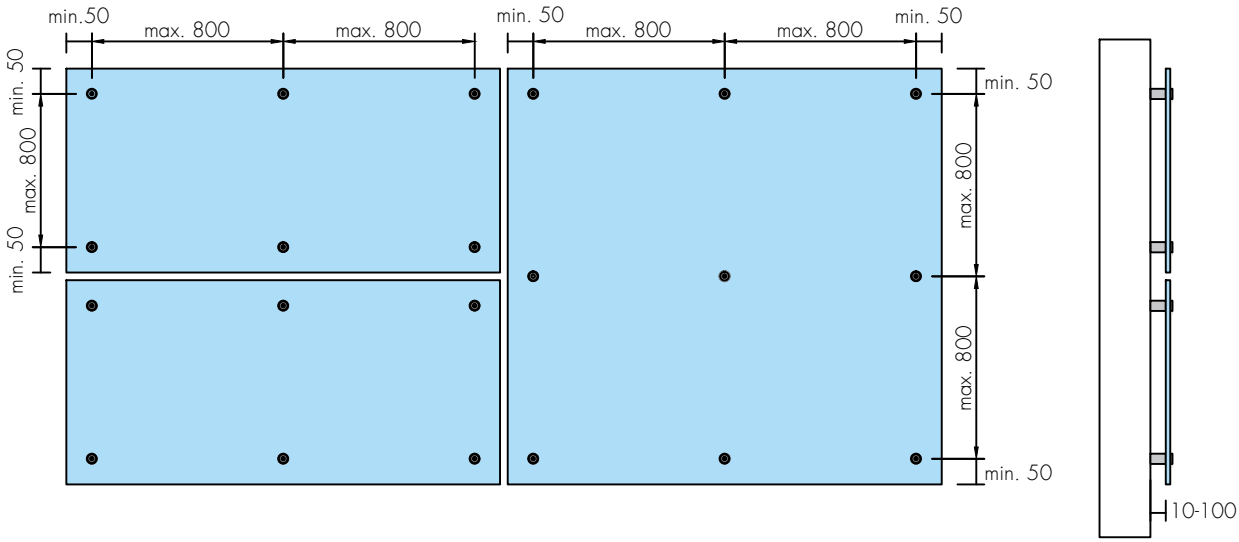
art-AT Serisi